DOCUMENTS TECHNIQUES

DT03

PLANS DE L'OUVRAGE
DE FRANCHISSEMENT DE LA LYS

LIAISON NIEPPE - ARMENTIÈRES

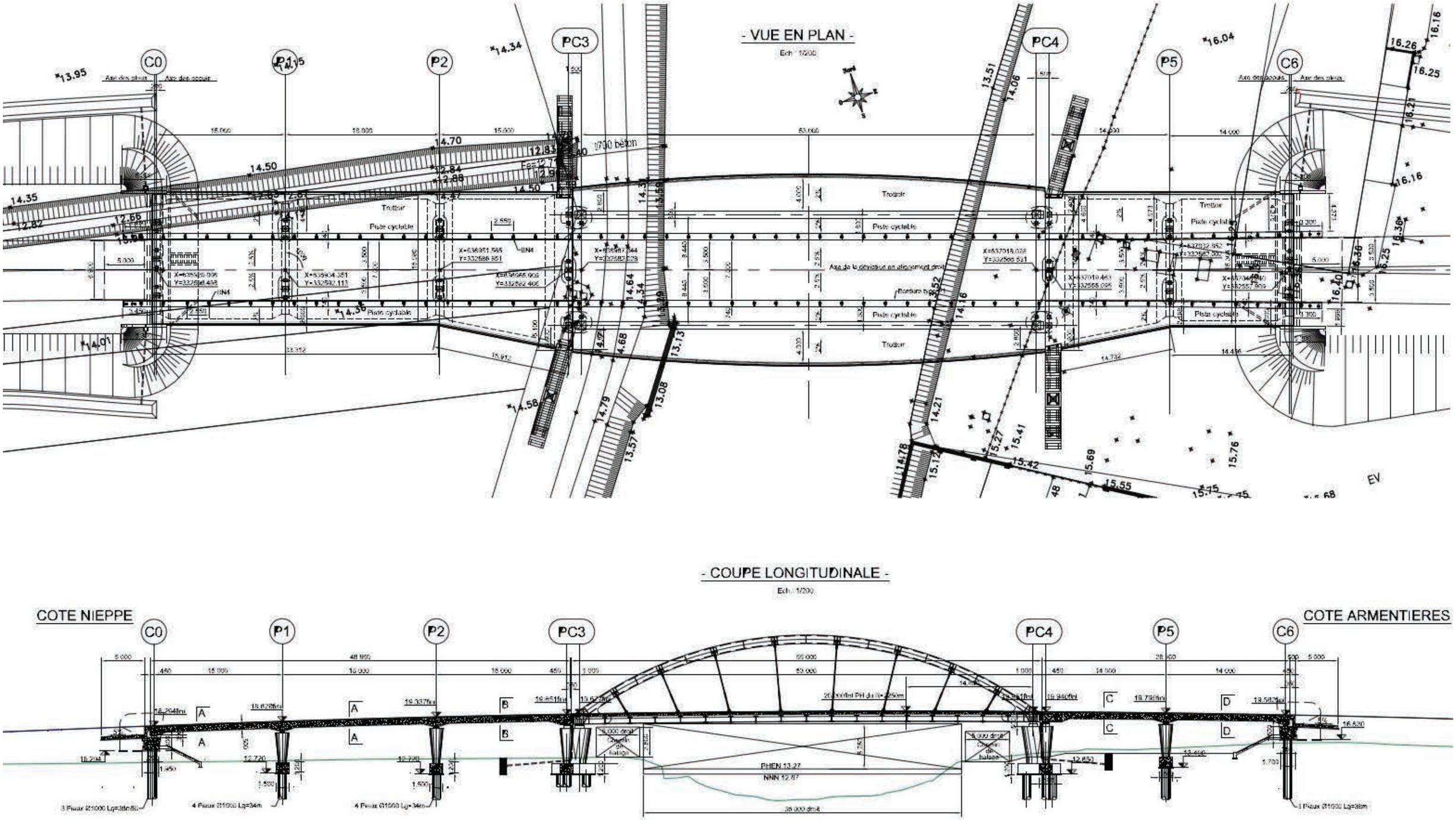

VUE D'ENSEMBLE

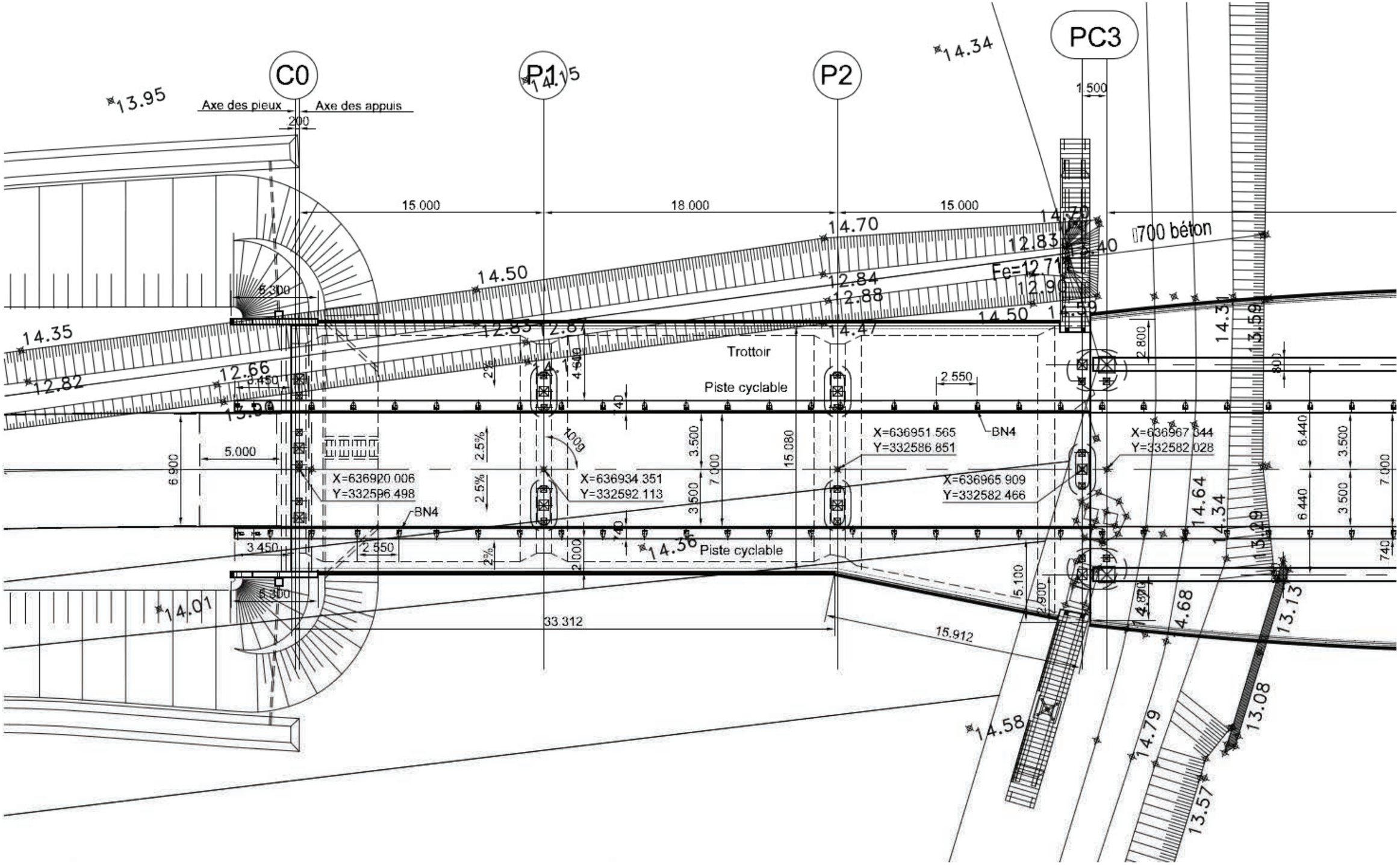

VUE EN PLAN : partie n°1

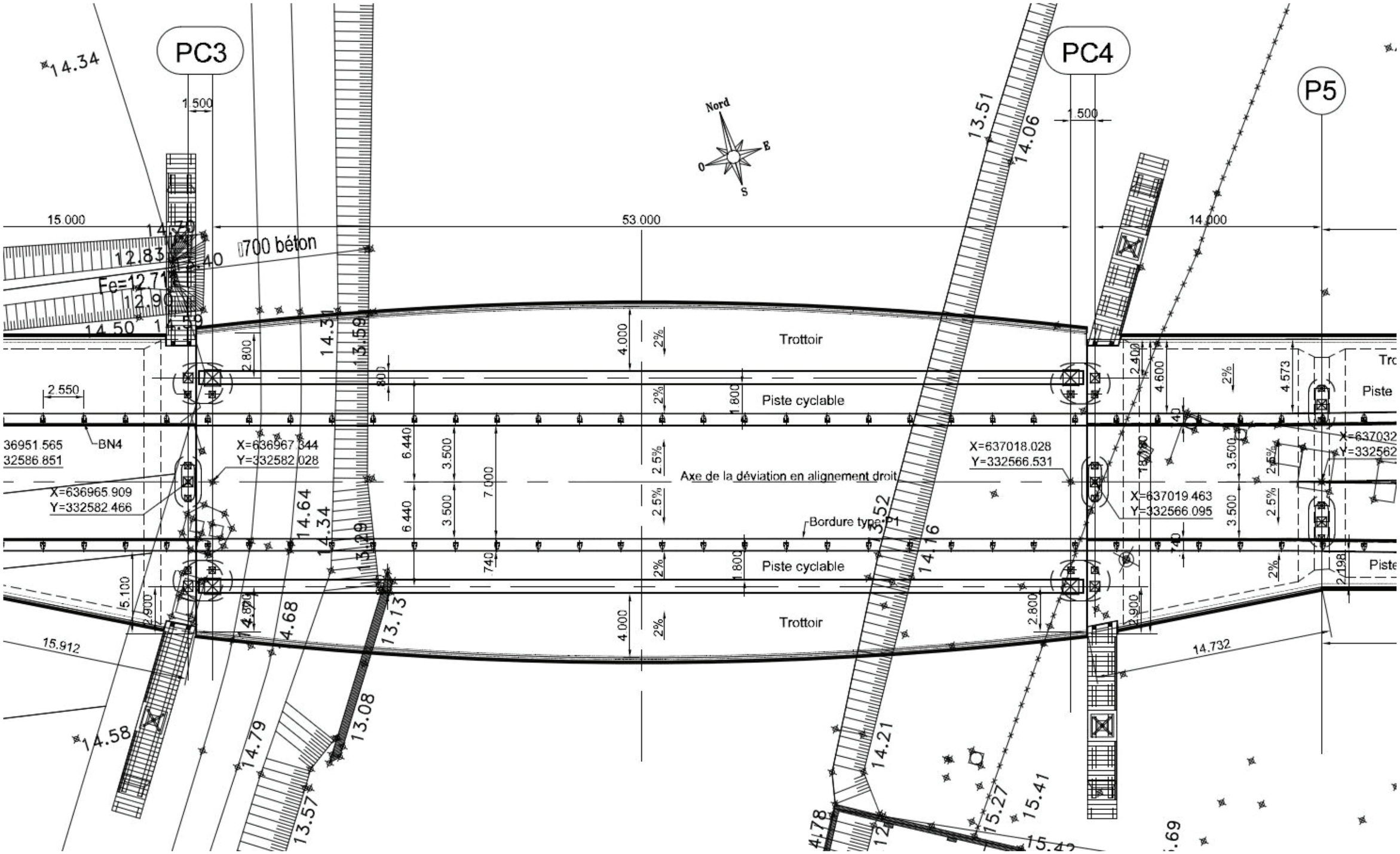

VUE EN PLAN : partie n°2

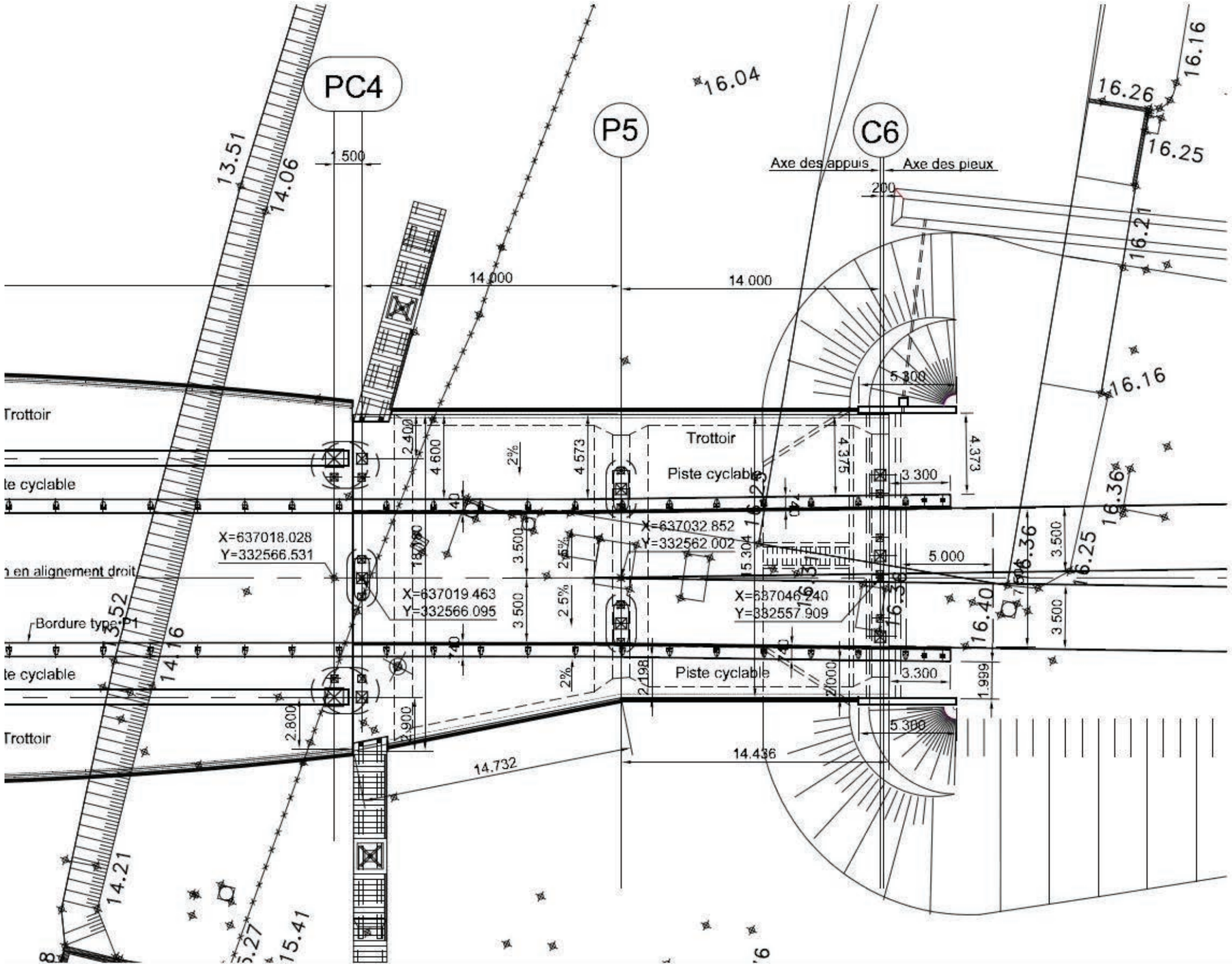

VUE EN PLAN : partie n°3

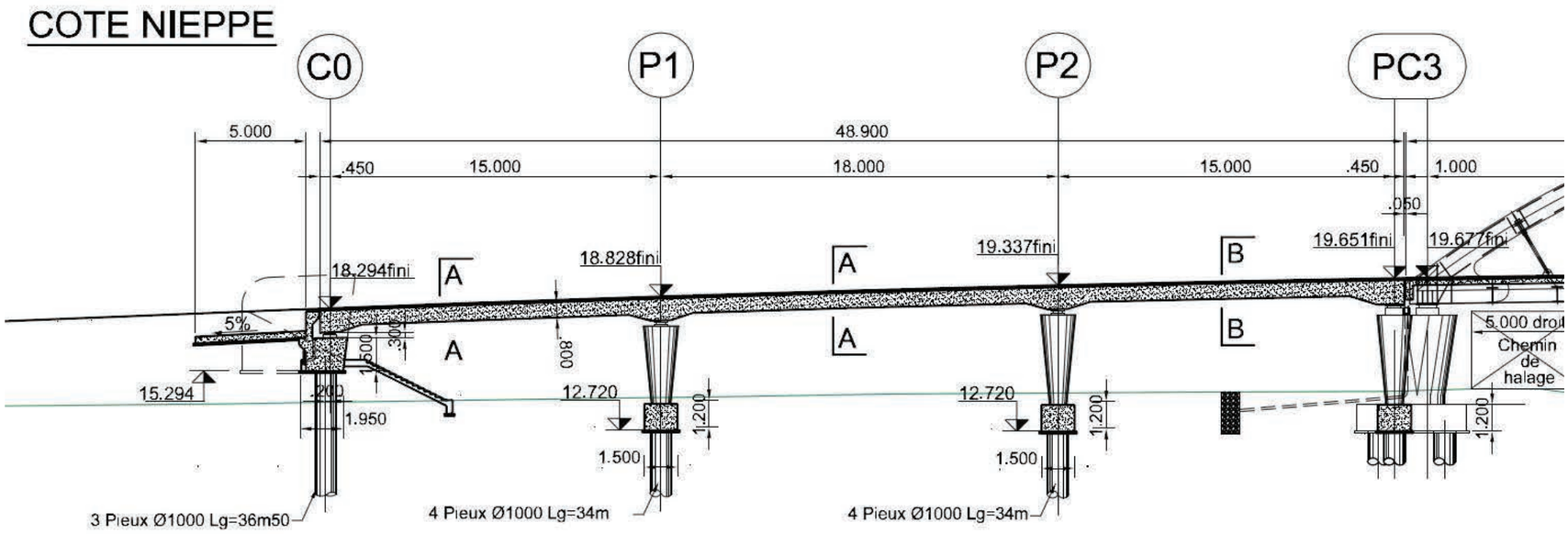

COUPE LONGITUDINALE : partie n°1

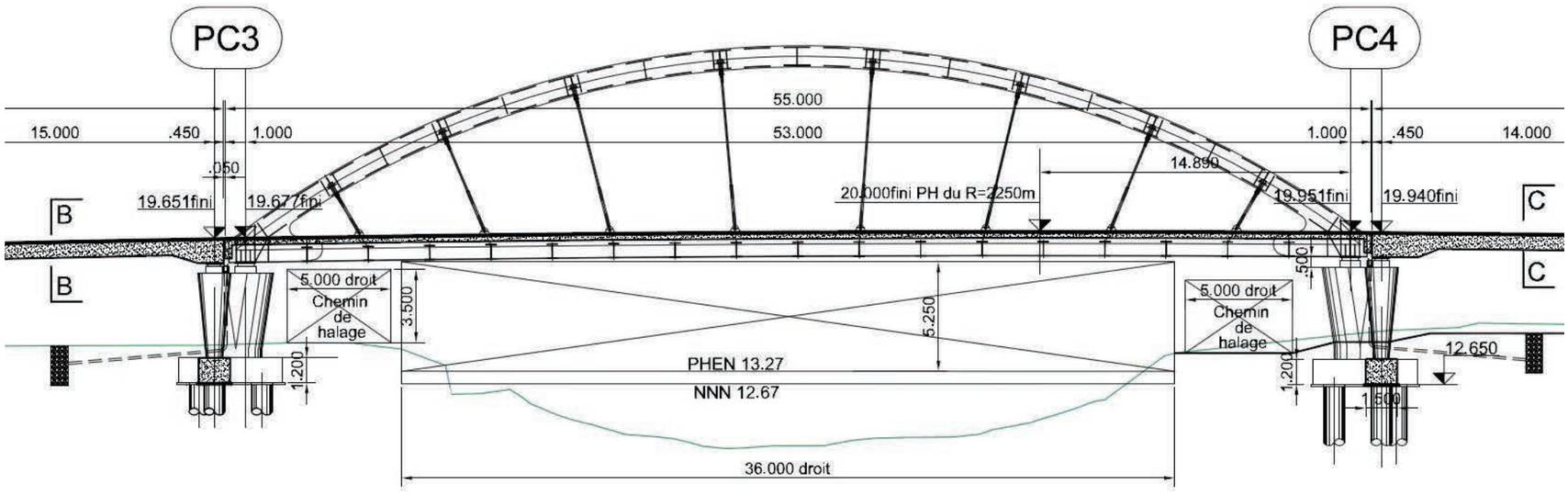

COUPE LONGITUDINALE : partie n°2

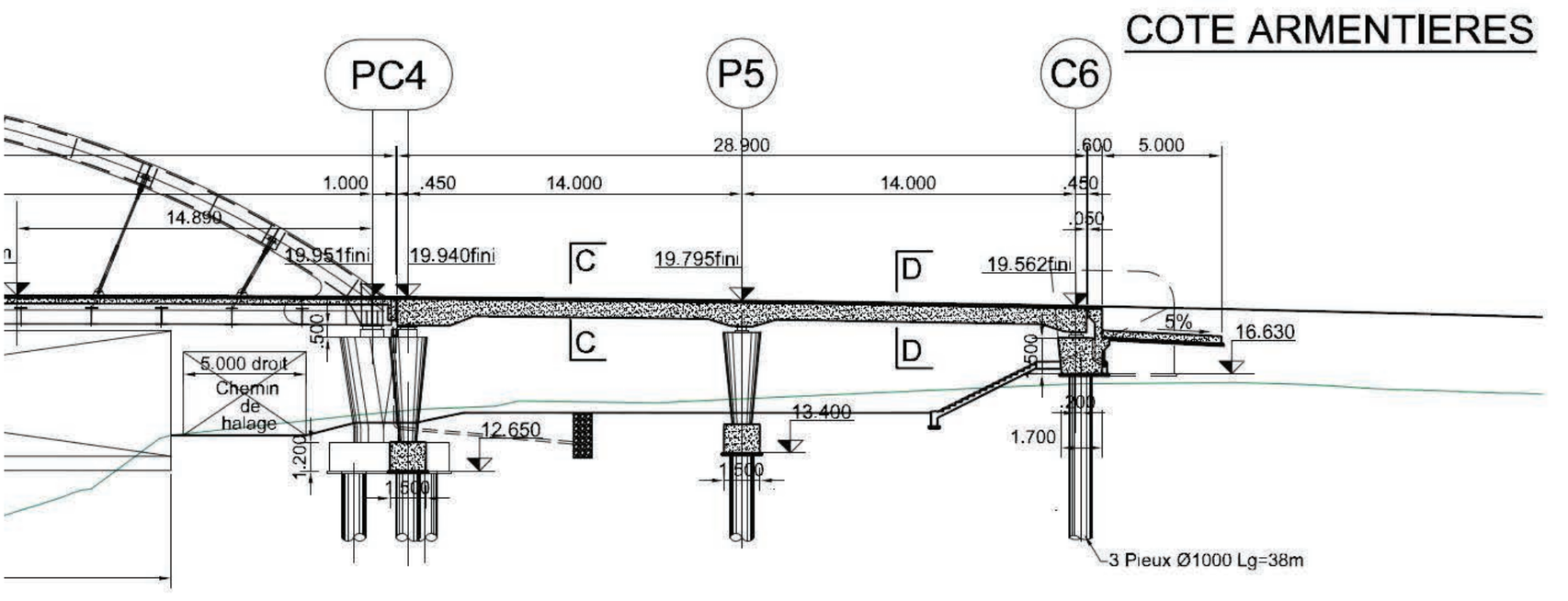

COUPE LONGITUDINALE : partie n°3

- COUPE TRANSVERSALE SUR RAMPE SUIVANT AA -

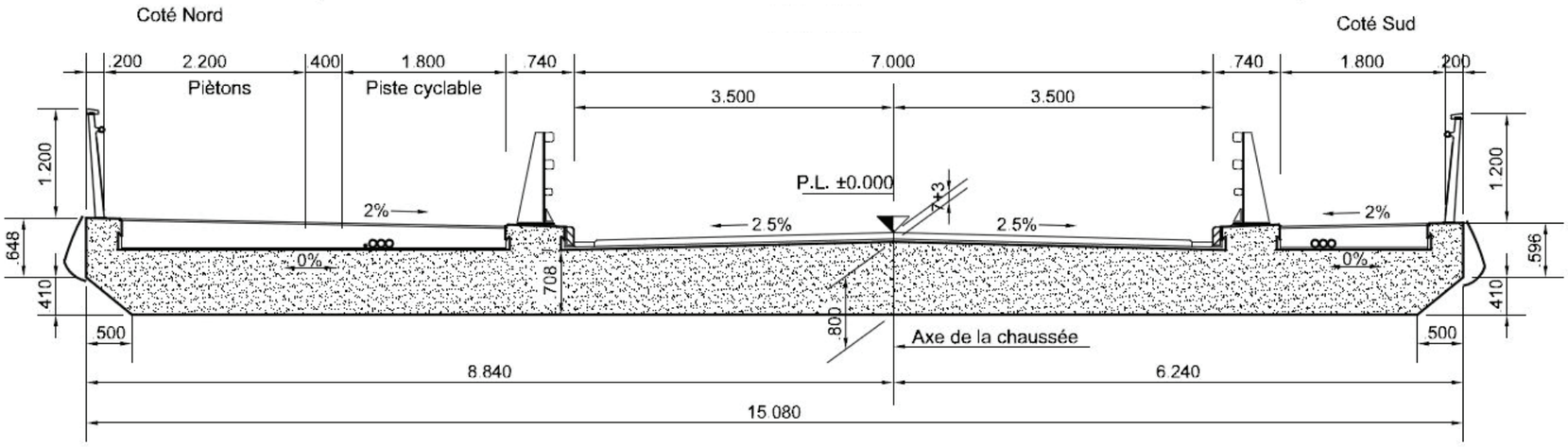

- COUPE TRANSVERSALE SUR RAMPE SUIVANT BB -

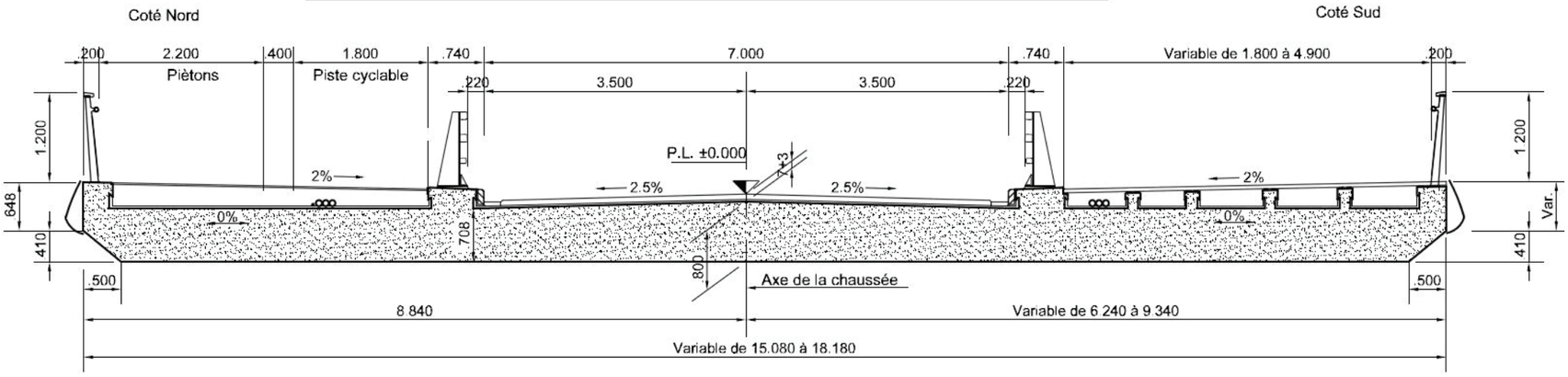

- COUPE TRANSVERSALE SUR RAMPE SUIVANT CC -

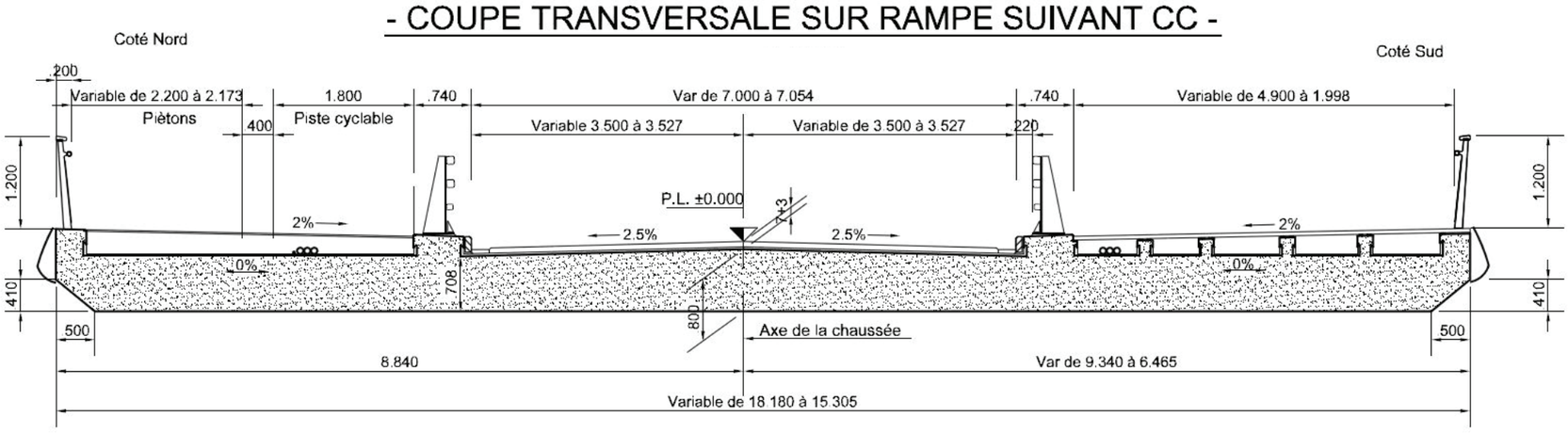

- COUPE TRANSVERSALE SUR RAMPE SUIVANT DD -

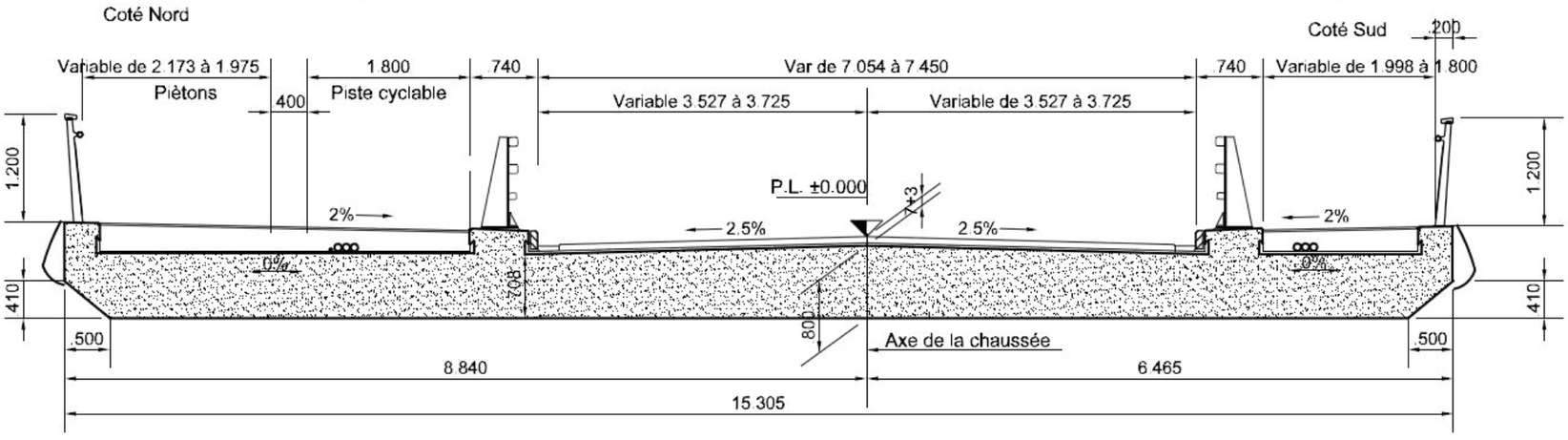

- COUPE TRANSVERSALE SUR RAMPE SUIVANT DD -

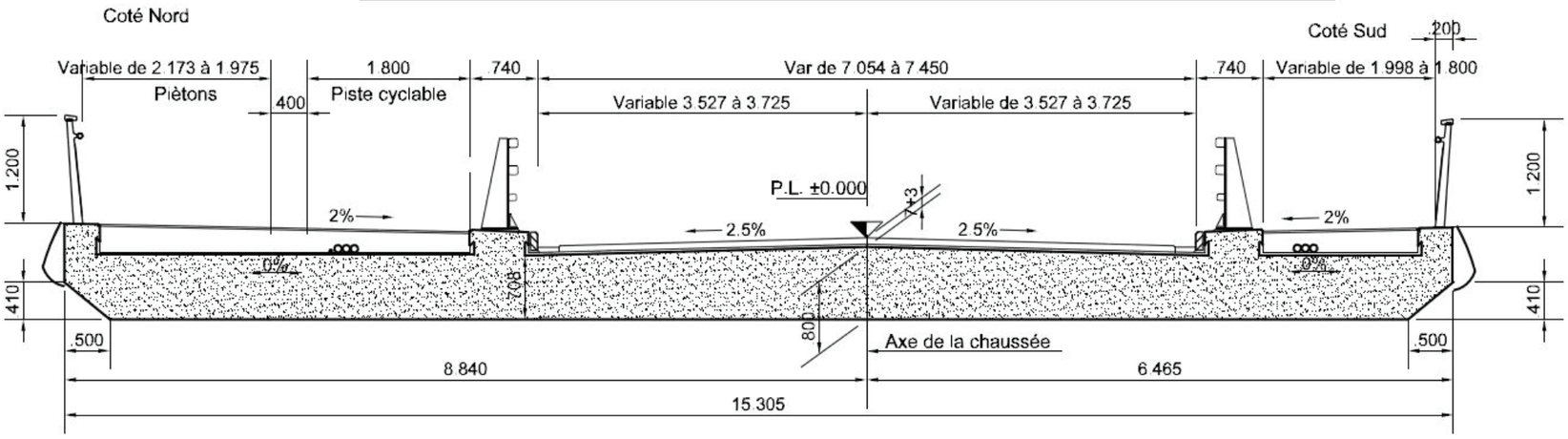

- COUPE TRANSVERSALE SUR BOWSTRING à mi-travée -

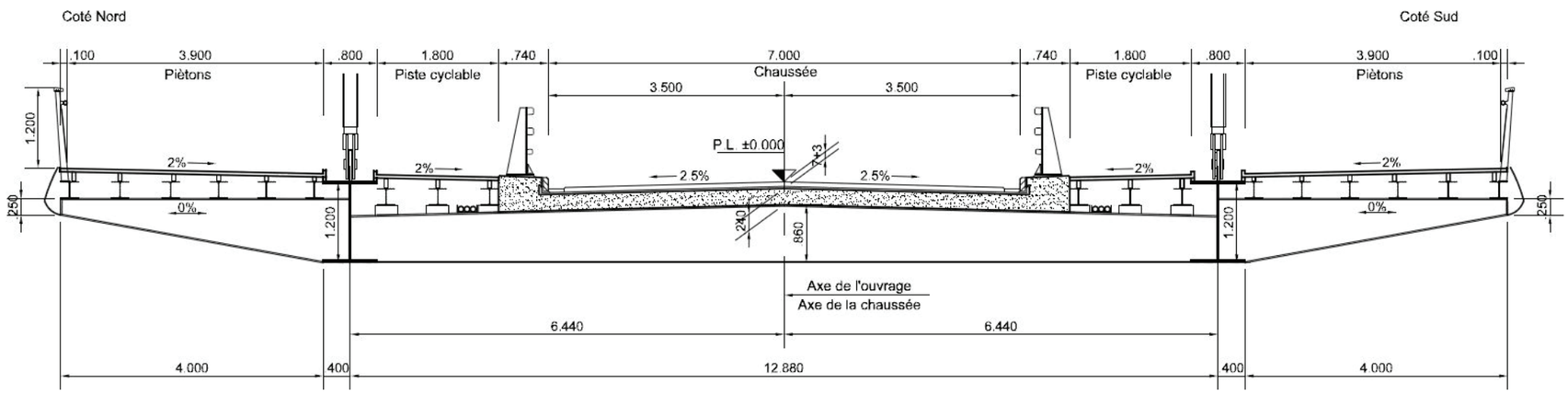

- COUPE TRANSVERSALE SUR BOWSTRING sur appuis -

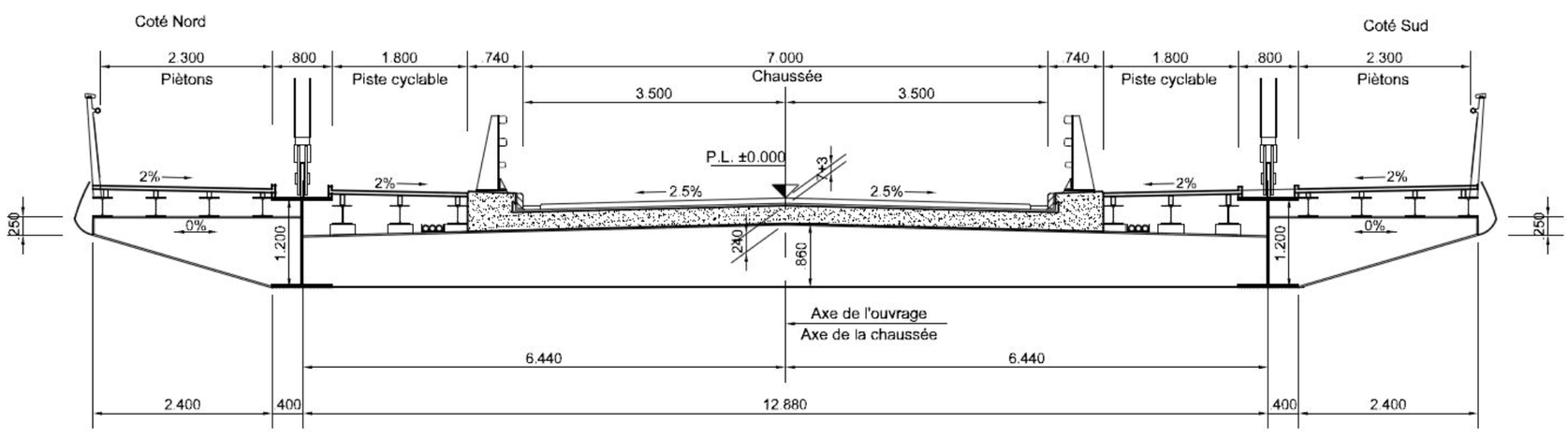

- DETAIL TROTTOIR SUR BOWSTRING -

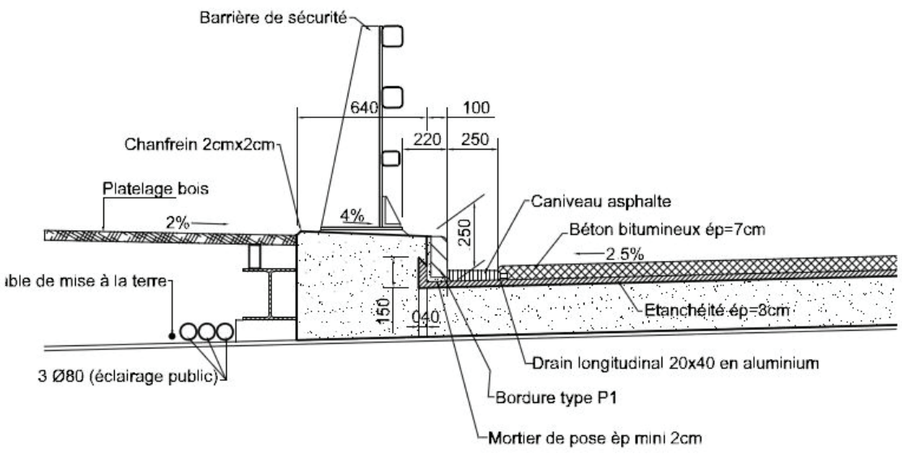

- DETAIL MASSIF CANDELABRE -

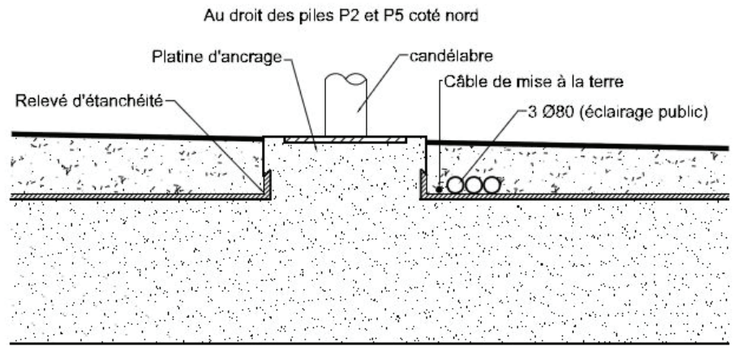

- DETAIL TROTTOIR SUR RAMPE -
- Revêtement asphalte -

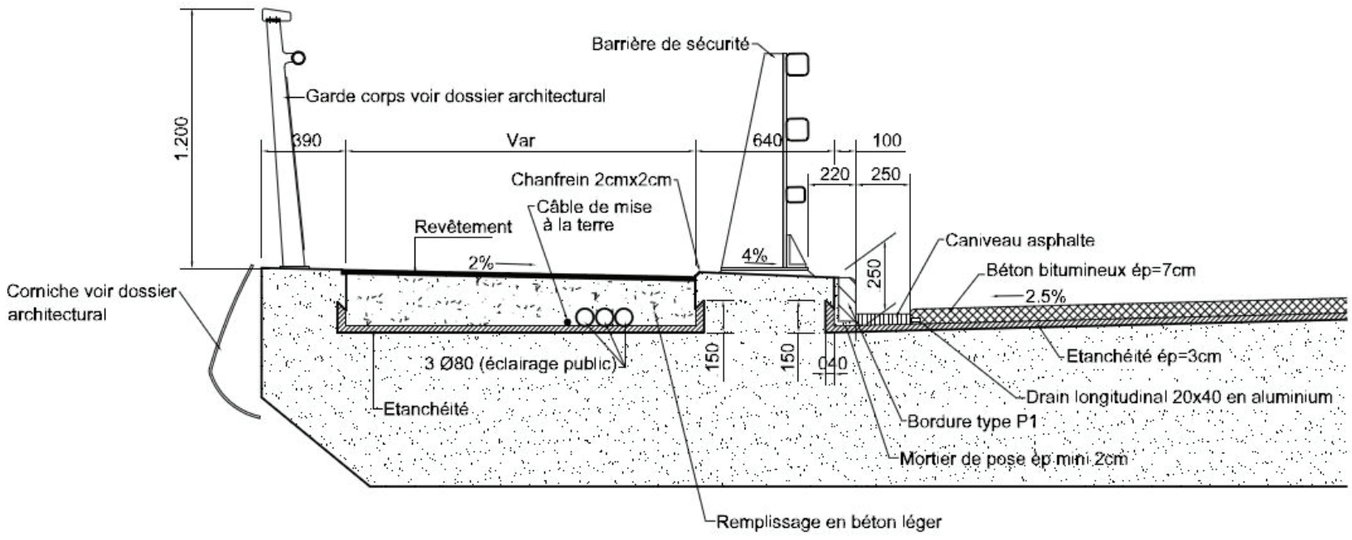

- DETAIL TROTTOIR SUR RAMPE -
- Revêtement platelage bois -

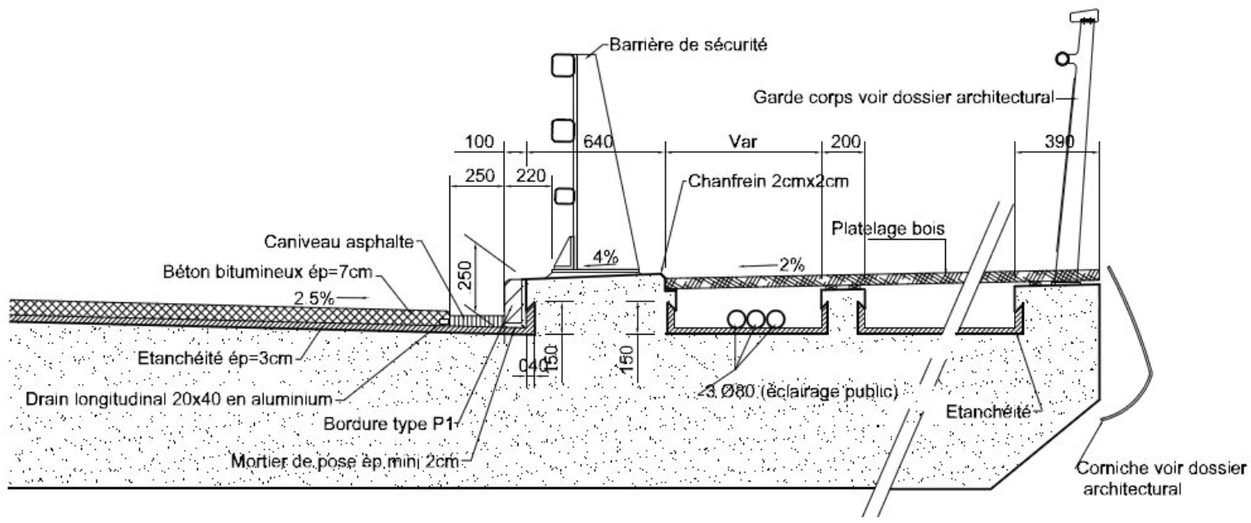

- DETAIL SUR ESCALIER -
- COTE NORD -

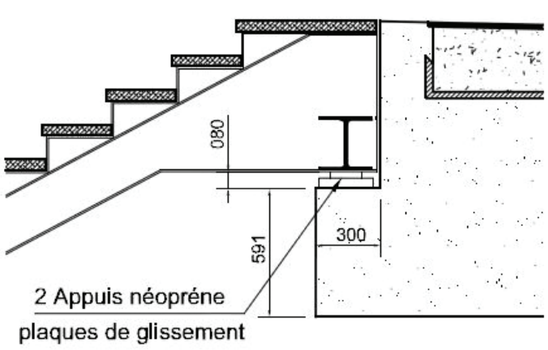

- DETAIL SUR ESCALIER -
- COTE SUD -

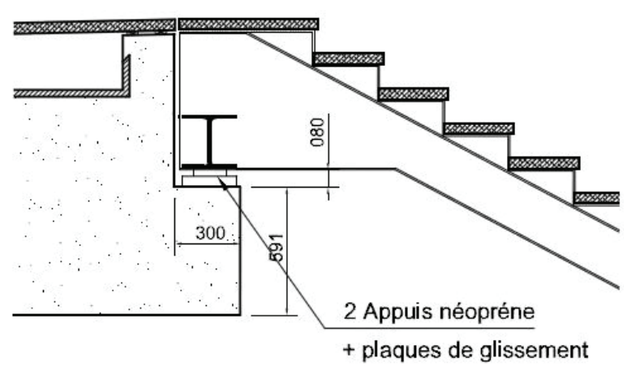

- COUPE PILE P1 -

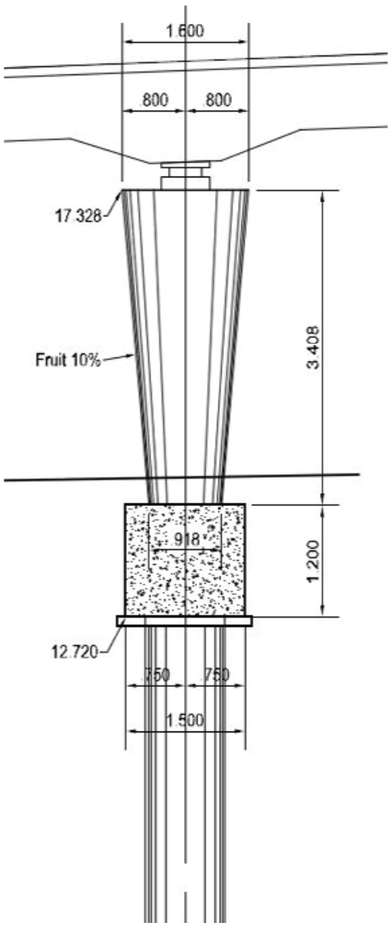

- ELEVATION PILE P1 -

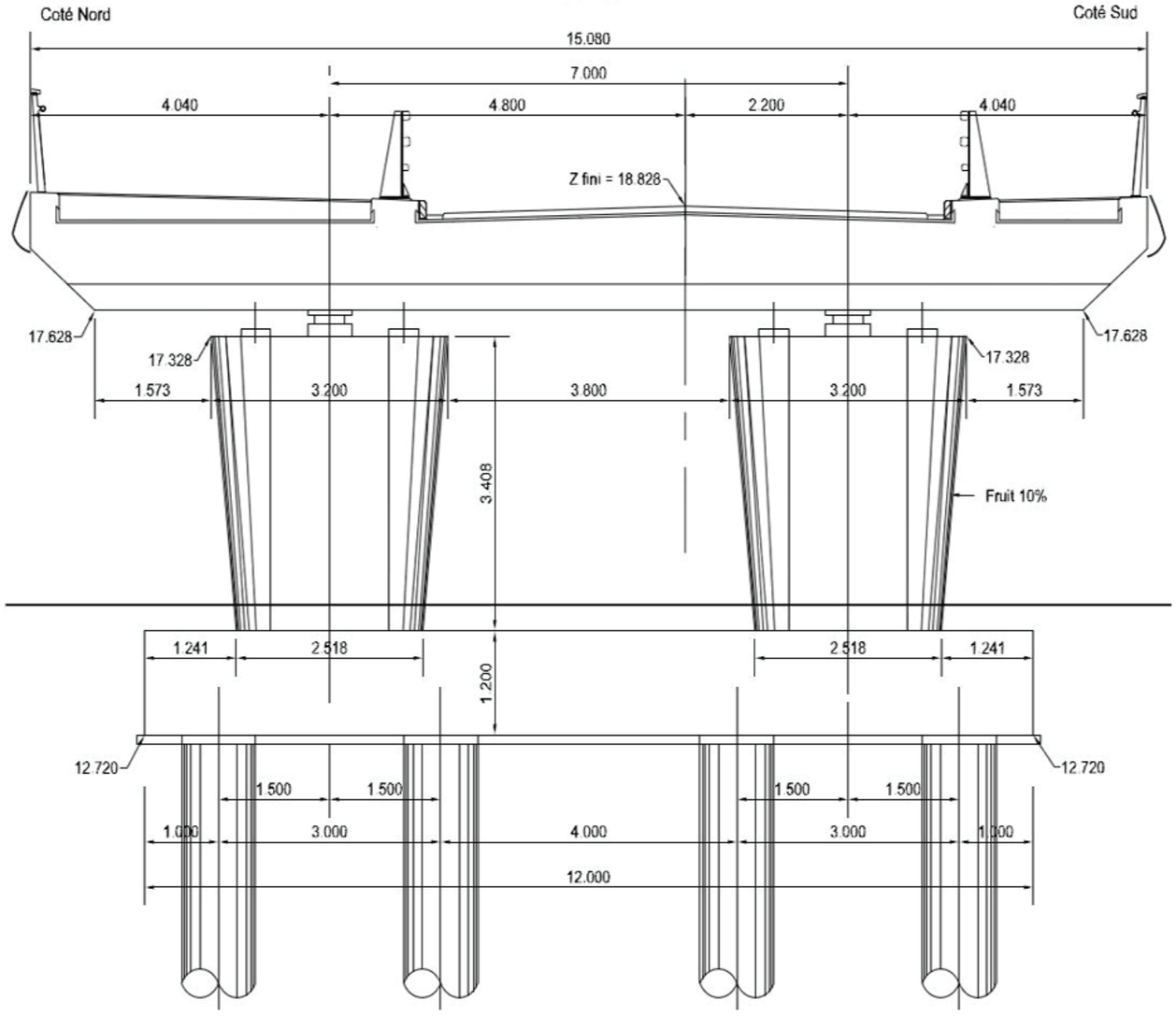

- VUE EN PLAN PILE P1 -

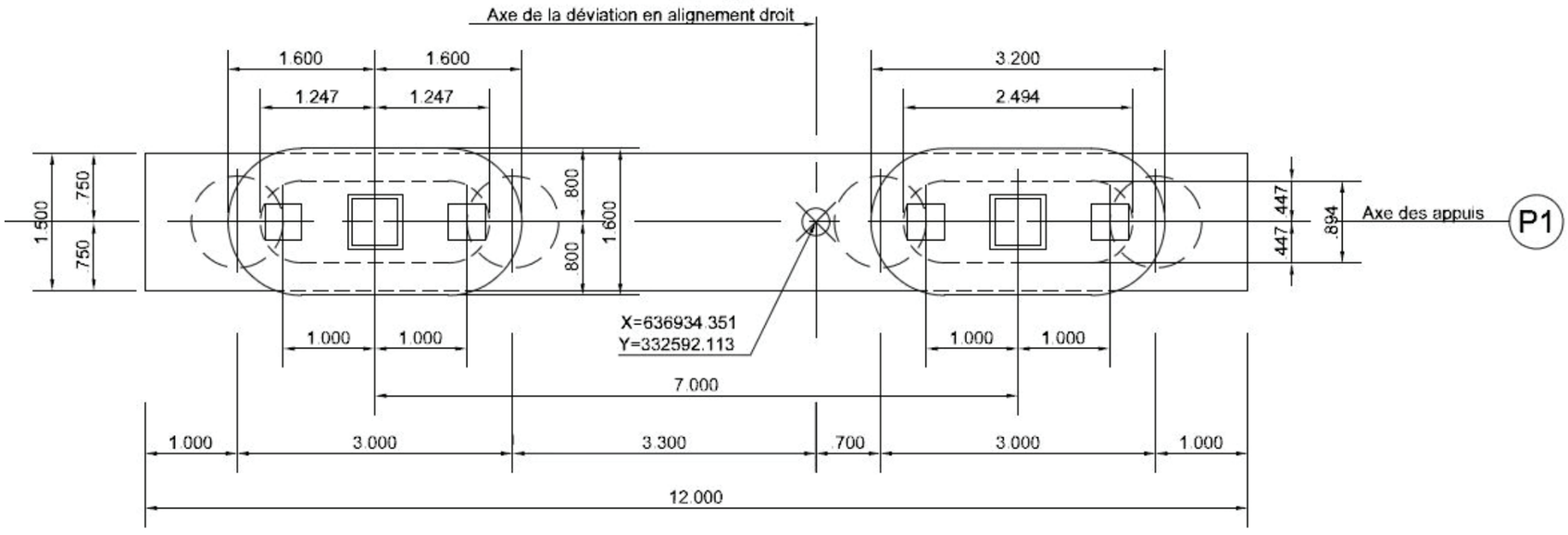

ELEVATION SUR ARC

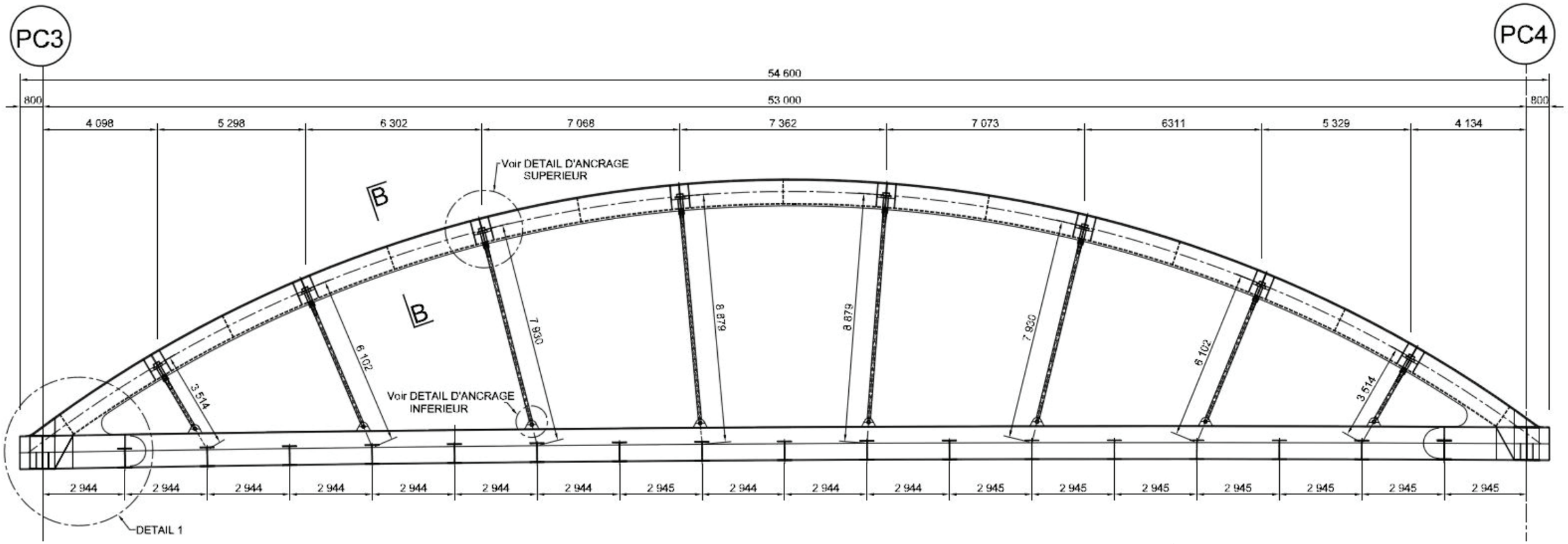

- DETAIL D'ANCRAGE SUPERIEUR -

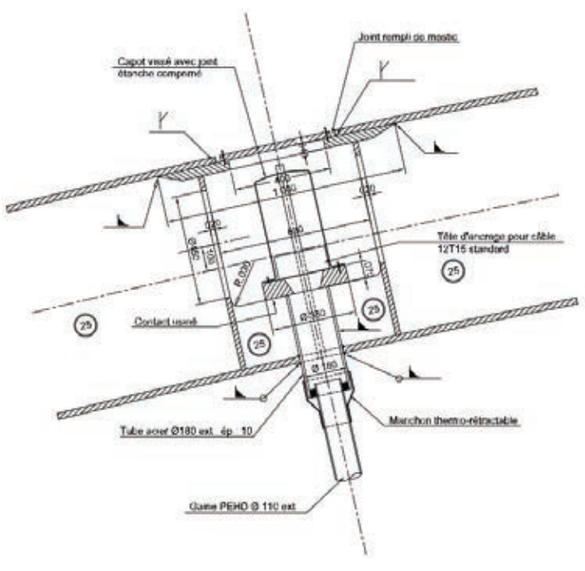

- DETAIL D'ANCRAGE INFERIEUR -

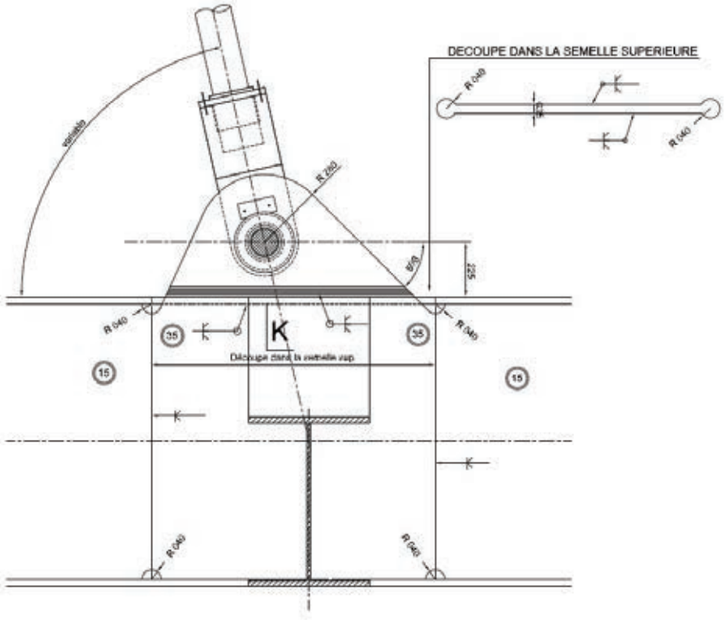

- DETAIL 1 -

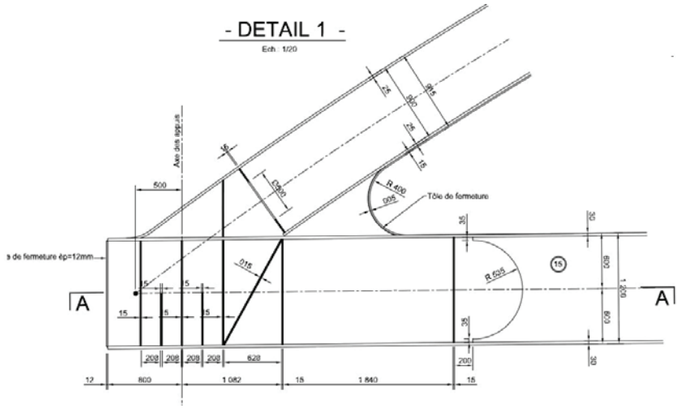
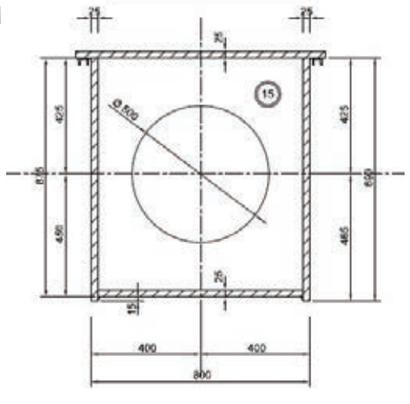
- COUPE B -